Fantoni
Kitchen, Home & Office
Hardware and accessories

K025

مکانیزم تاپ لاین UL2 دو درب روکار با عرض حداکثر ۳۰۰

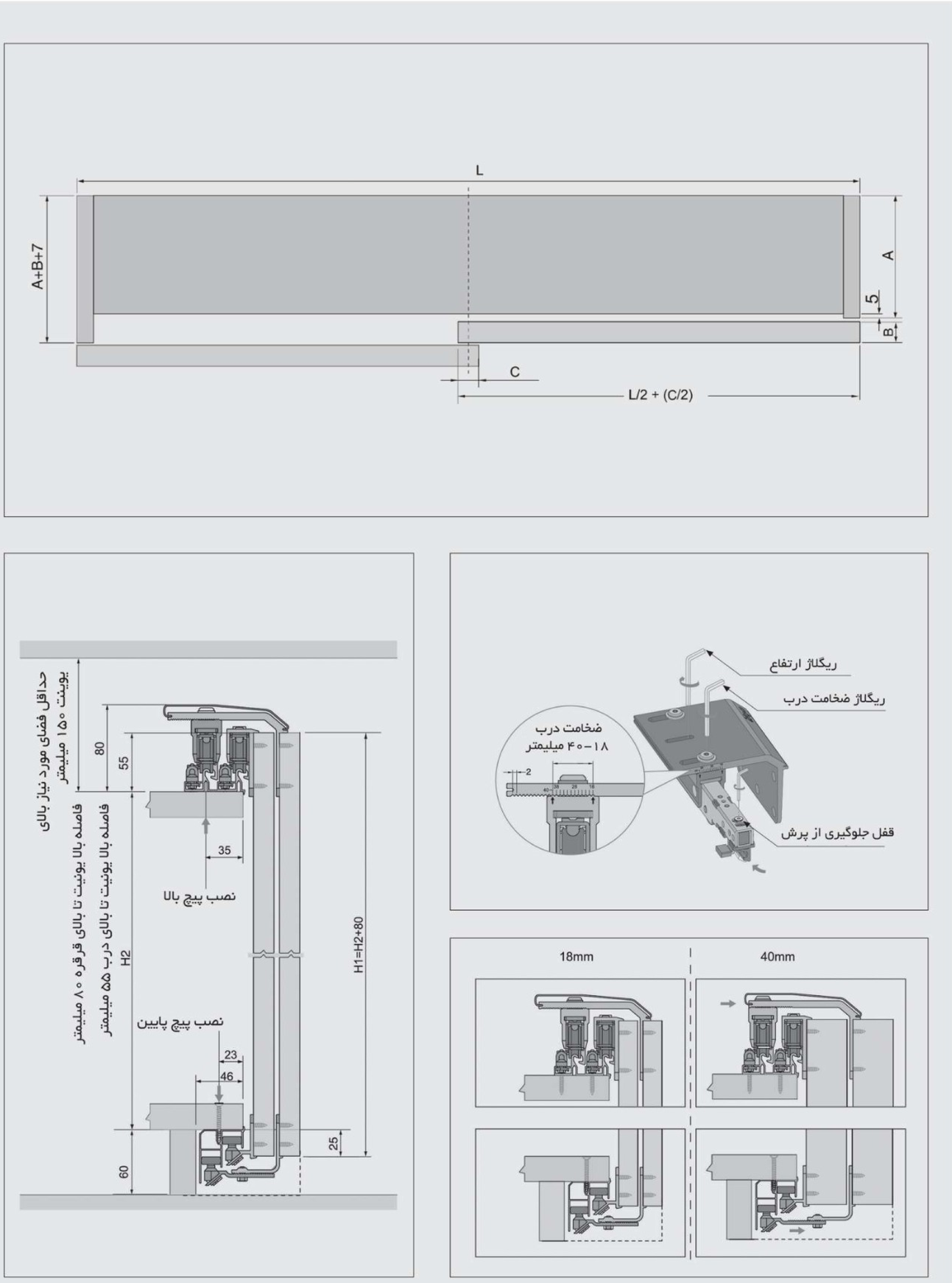

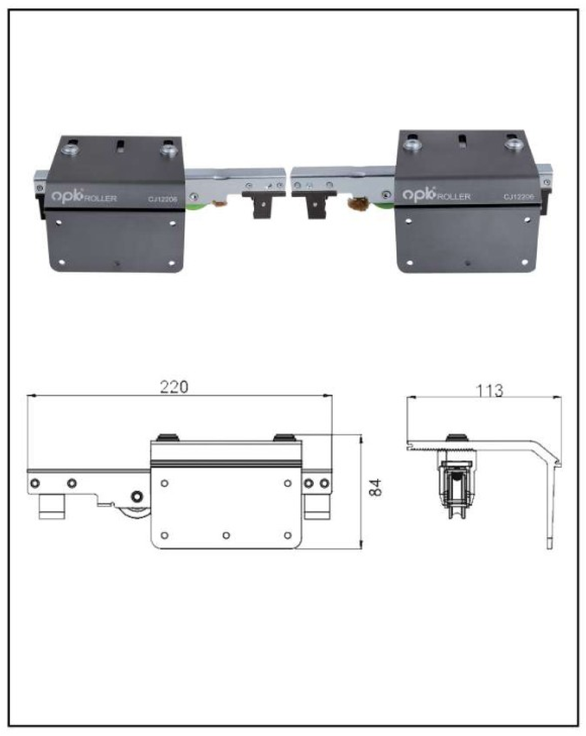

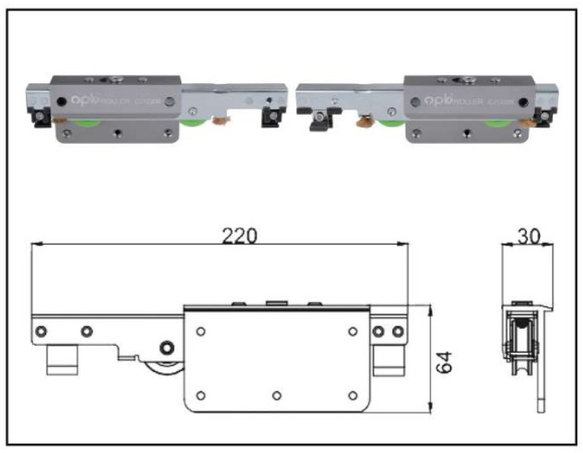

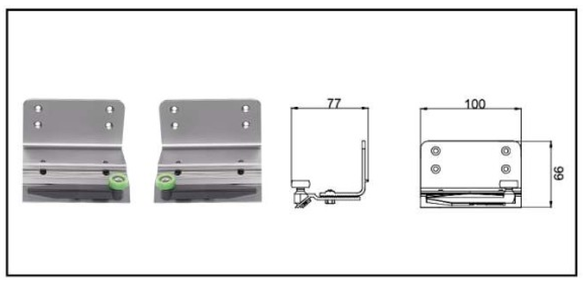

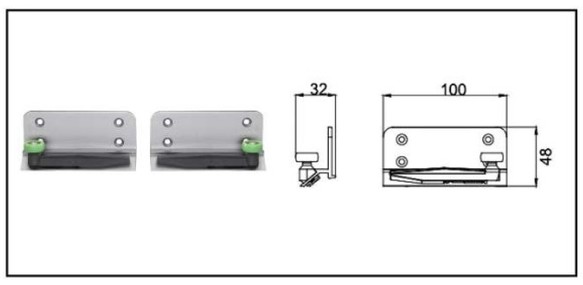

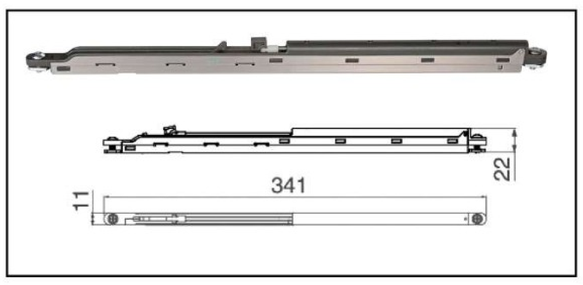

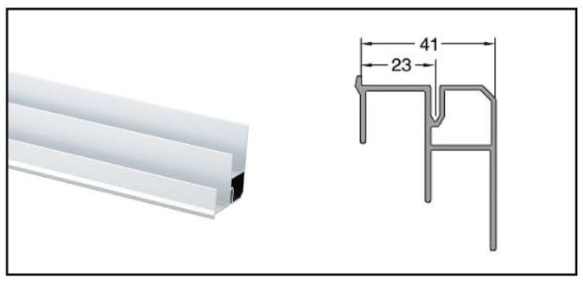

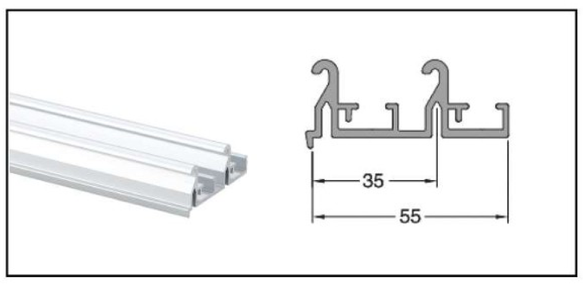

ارتفاع درب	عرض درب
۸۰ میلی متر + ارتفاع یونیت	۱۰ میلی متر + (۲ / عرض خارج به خارج یونیت)

ارتفاع نما	عمق نما
۵۵ میلی متر + ارتفاع پاخور + ارتفاع یونیت	۶۰ میلی متر + عمق یونیت

۱. قابل اجرا برای درب هایی به ضخامت ۱۶ تا ۴۰ میلی متر
۲. حداکثر وزن درب = ۷۰ کیلوگرم
۳. حرکت خطی درب ها در دو لاین مجزا
۴. فلش شدن درب ها و استفاده کامل از فضای داخل یونیت
۵. دارای آرامبند نرم و بی صدا
۶.نصب آسان مکانیزم به همراه فیلم آموزشی
۷. پوشش دادن کمدبا دو درب تا عرض یونیت حداقل ۱۸۰ سانتی متر
۸. پوشش دادن کمدبا دو درب تا عرض یونیت حداکثر ۳۰۰ سانتی متر

جهت دریافت اطلاعات نصب و فیلم های آموزشی می توانید
به آدرس تلگرام و یا وب سایت فانتونی مراجعه نمایید.
fantoni_group1 fantoni_group
fantonigroup.ir
FDI Fantoni Design & Idea

K025

مکانیزم تاپ لاین UL2 دو درب روکار با عرض حداکثر ۳۰۰

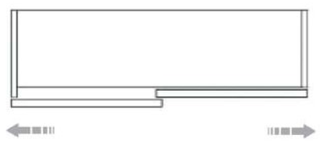

۱.مطابق ابعاد و اندازه های داده شده در تصویر زیر براکت های بالا و پایین درب را نصب کنید.

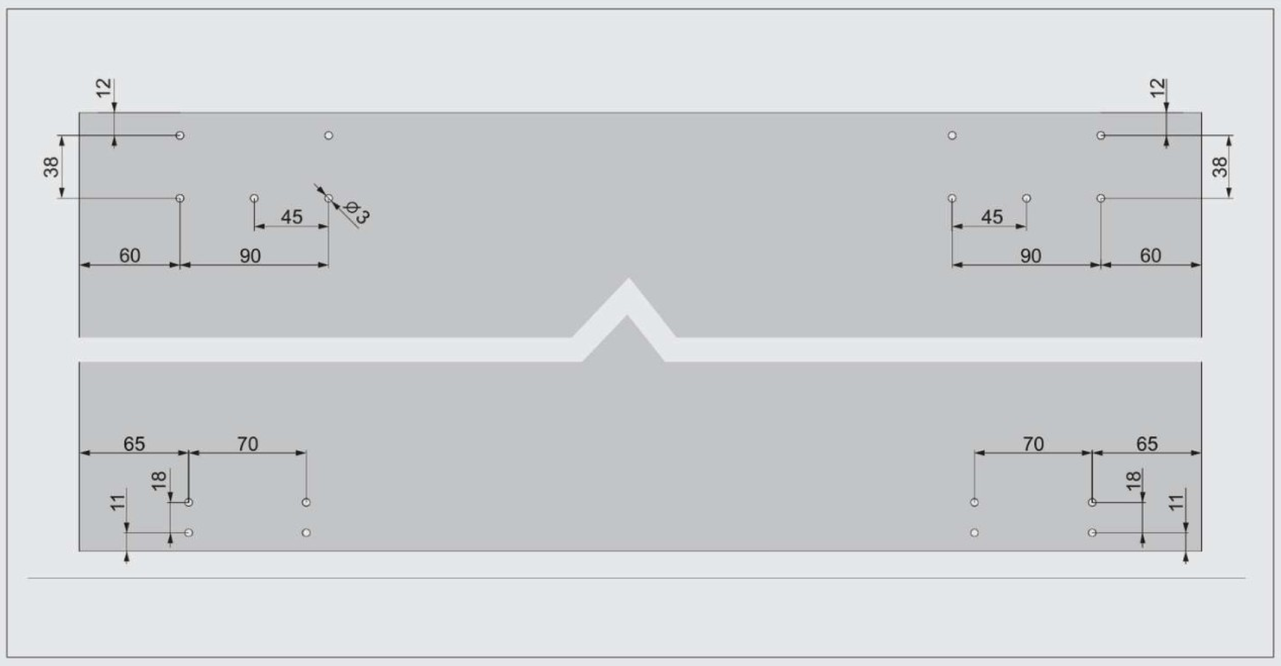

براکت های درب داخلی

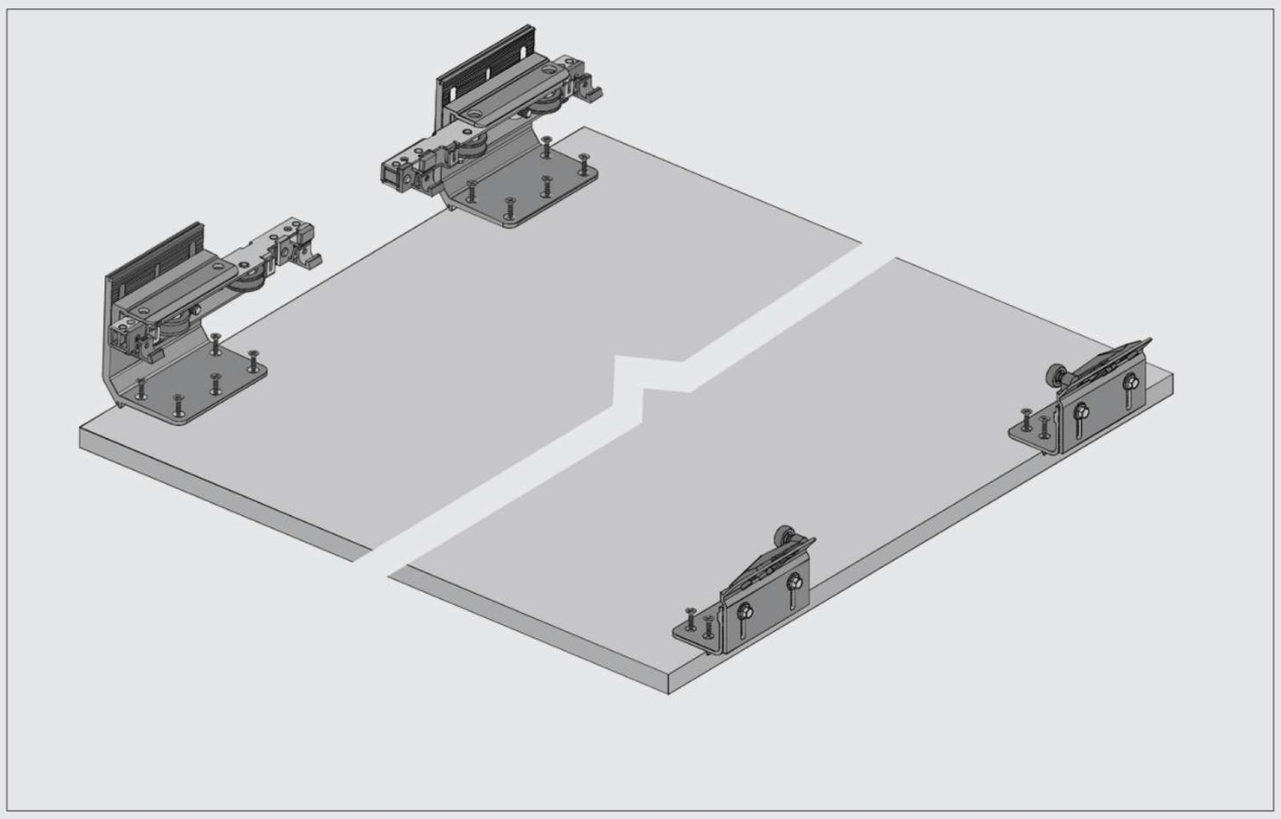

براکت های درب داخلی

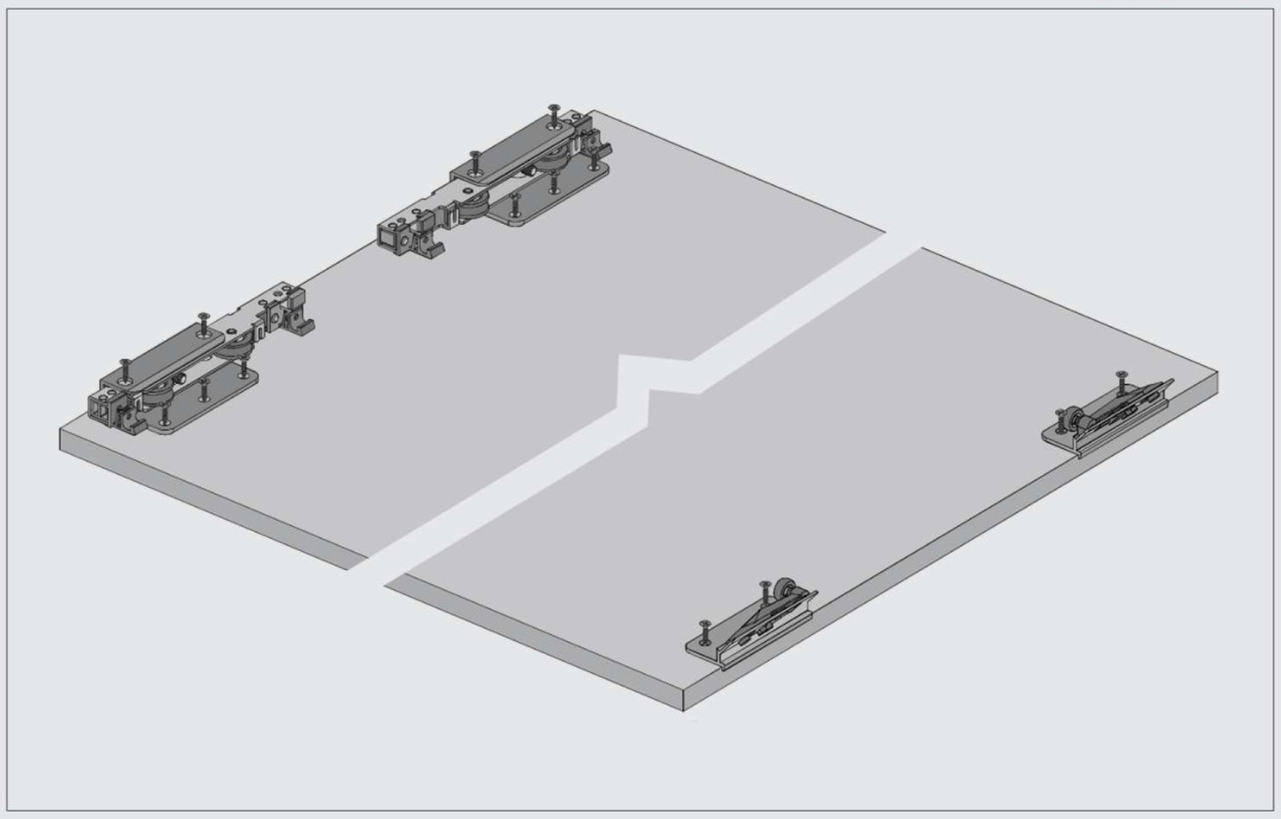

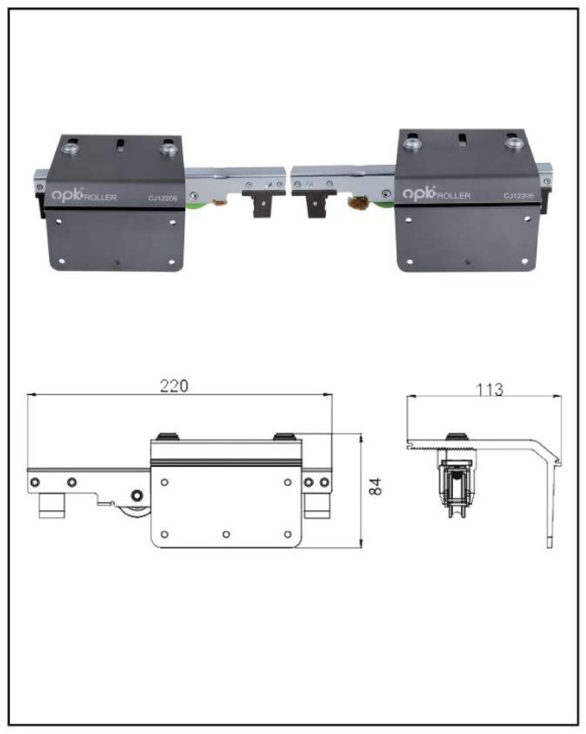

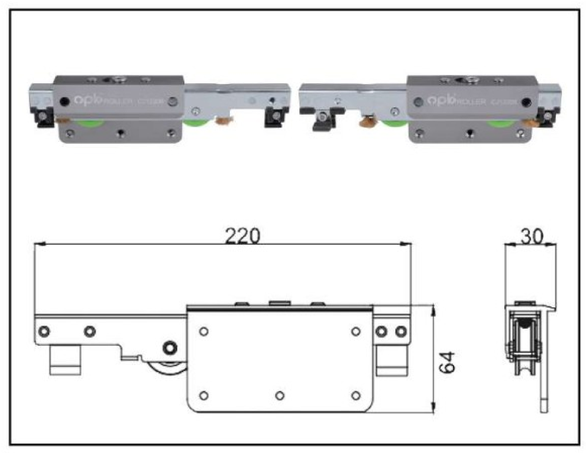

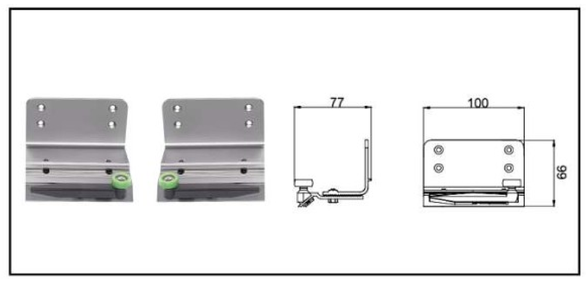

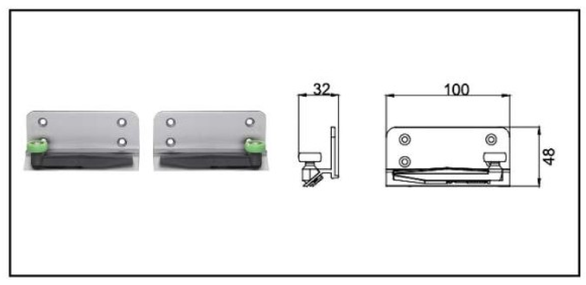

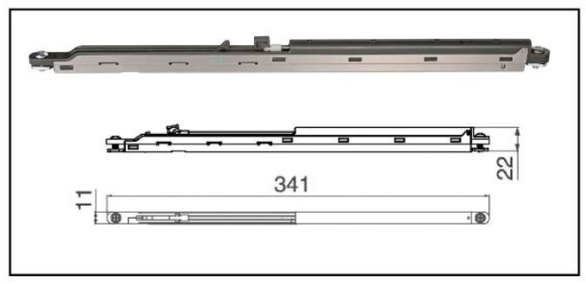

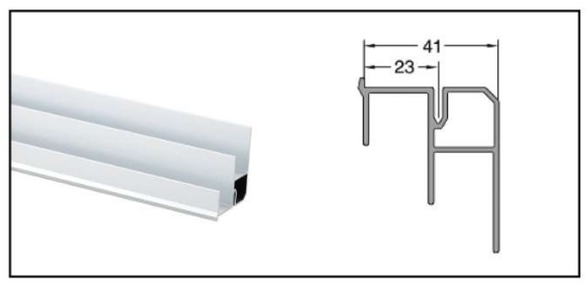

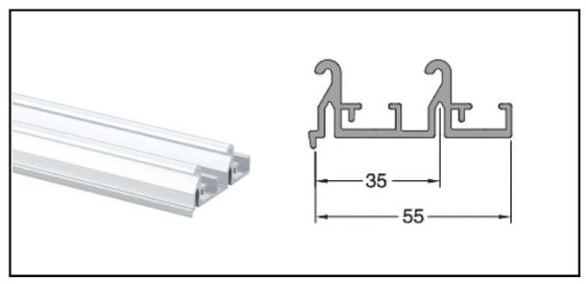

K025

مکانیزم تاپ لاین UL2 دو درب روکار با عرض حداکثر ۳۰۰

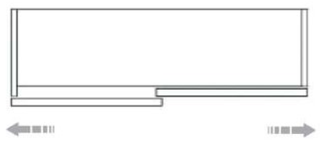

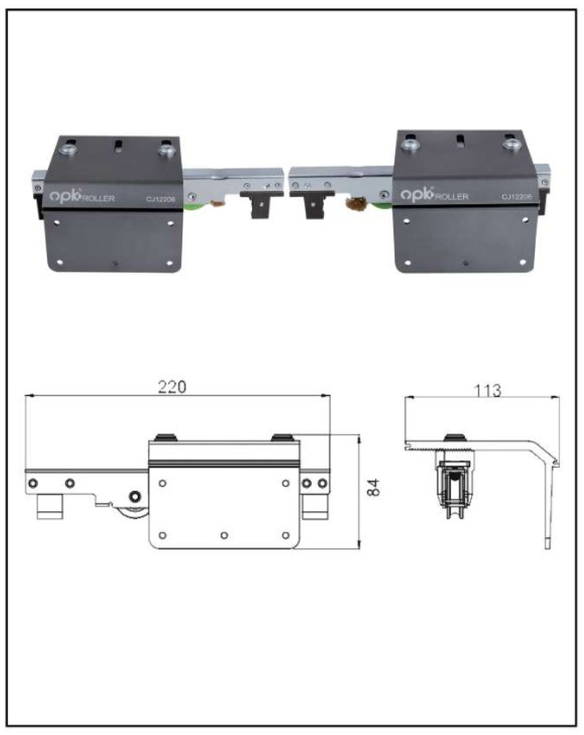

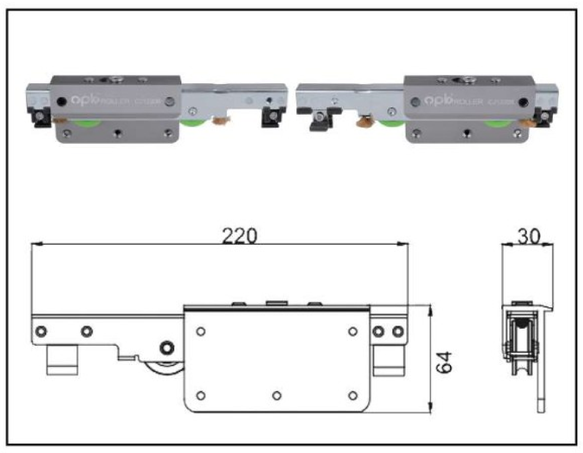

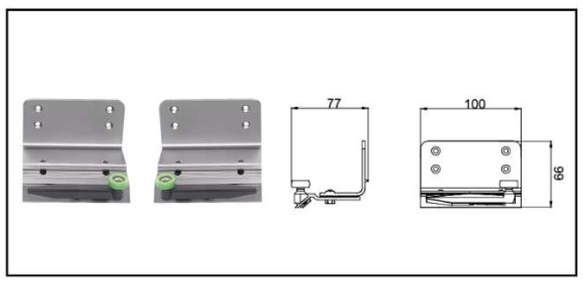

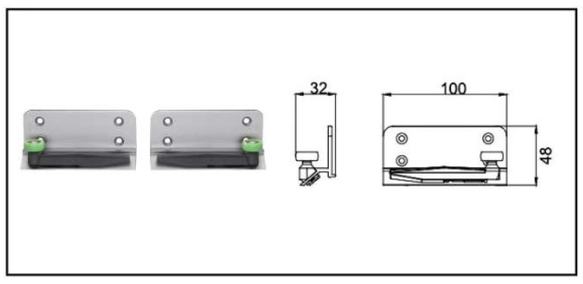

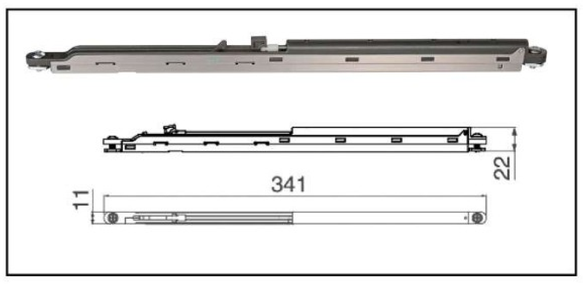

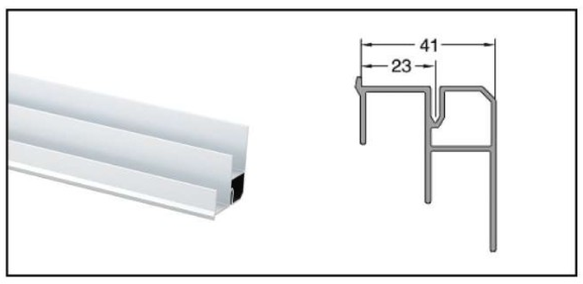

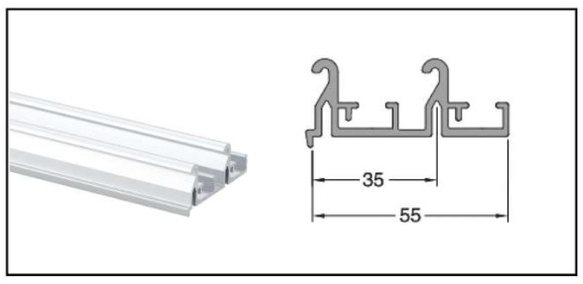

۲.پروفیل بالا و پروفیل پایین را با توجه به ابعاد داده شده نصب نمایید.

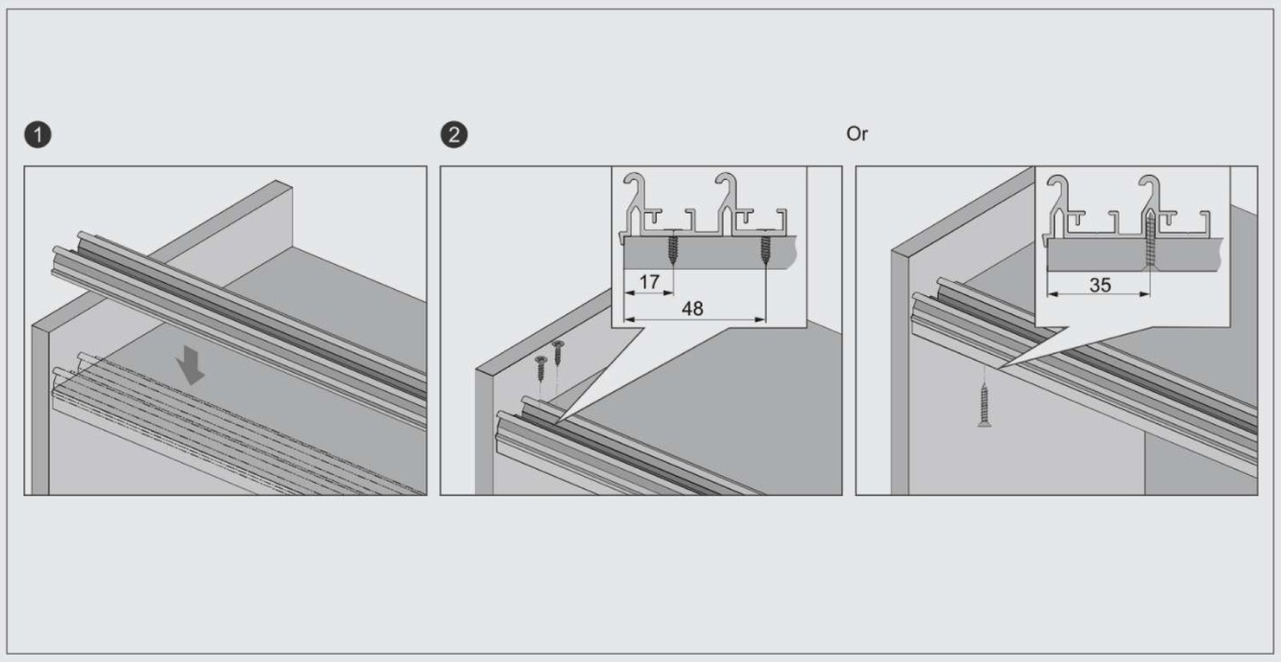

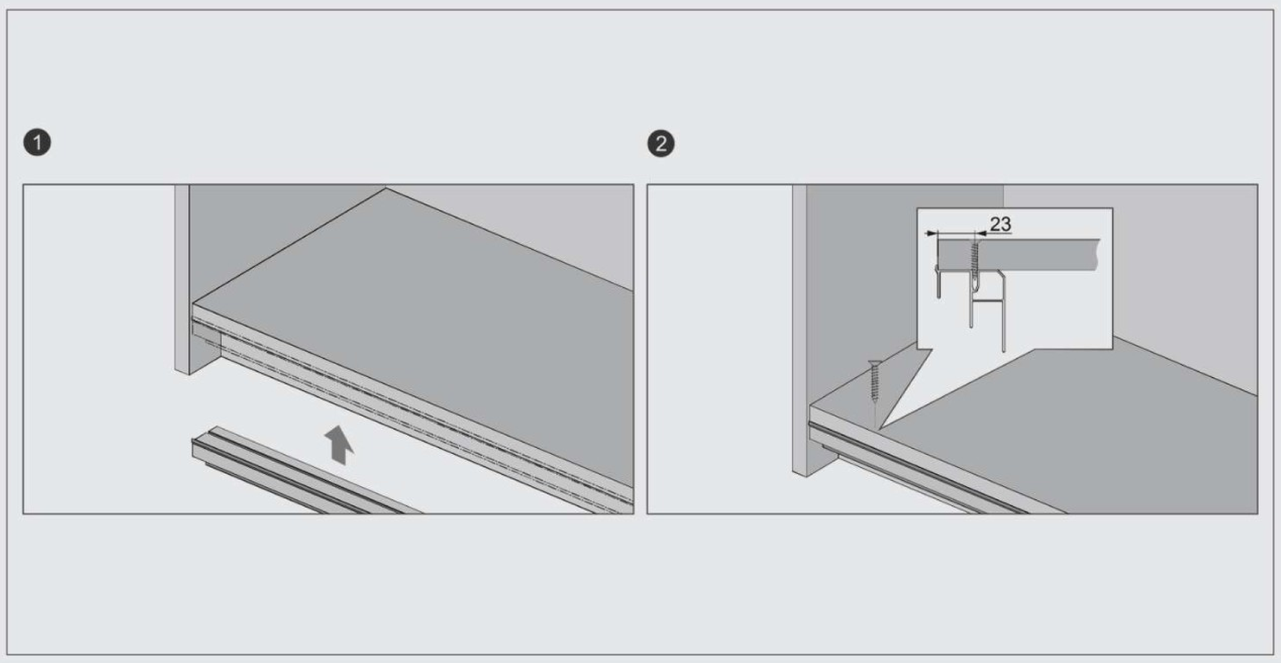

۳.درب داخلی را با توجه به شکل زیر در محل خود نصب کنید.

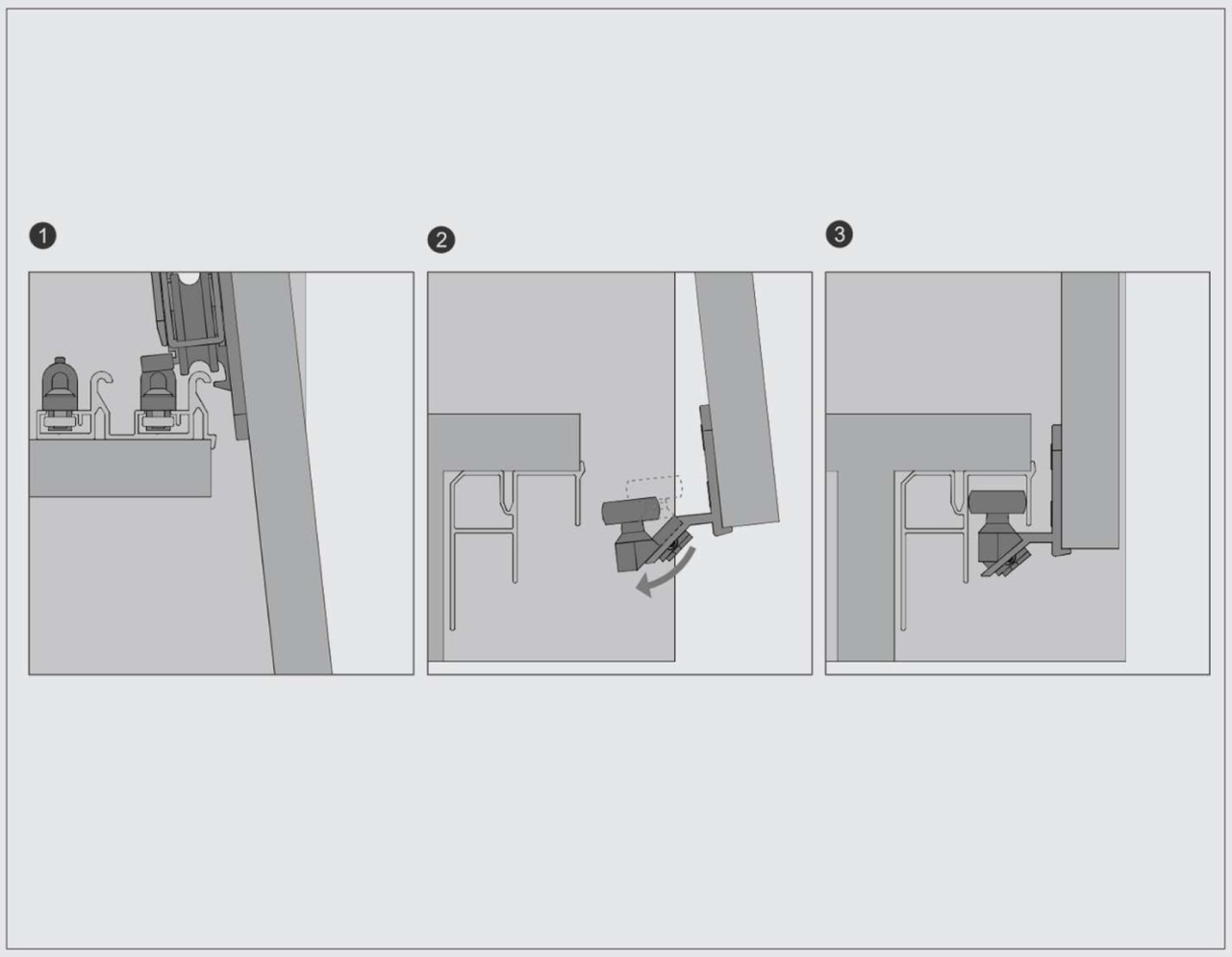

K025

مکانیزم تاپ لاین UL2 دو درب روکار با عرض حداکثر ۳۰۰

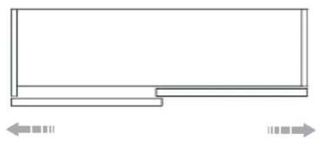

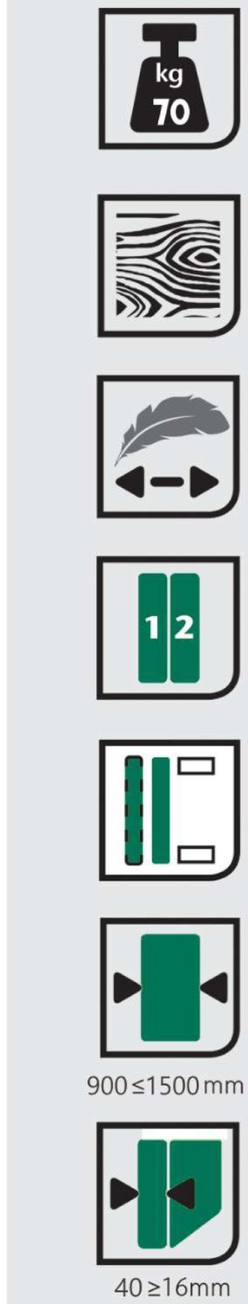

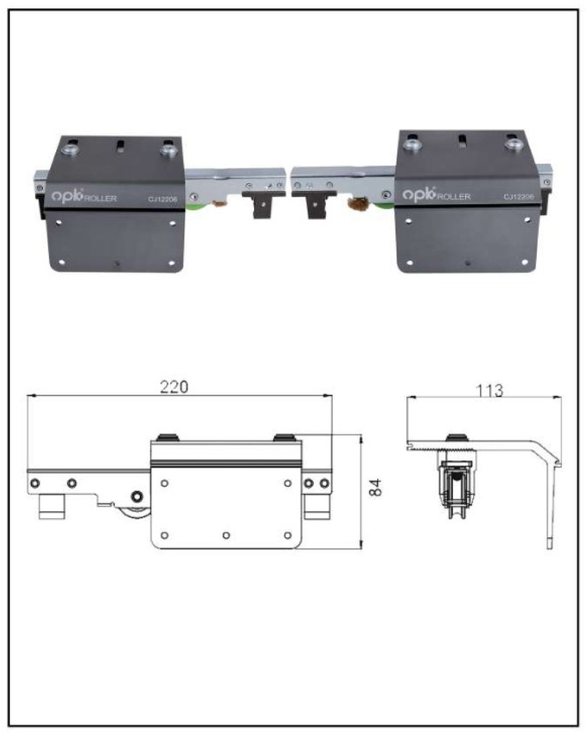

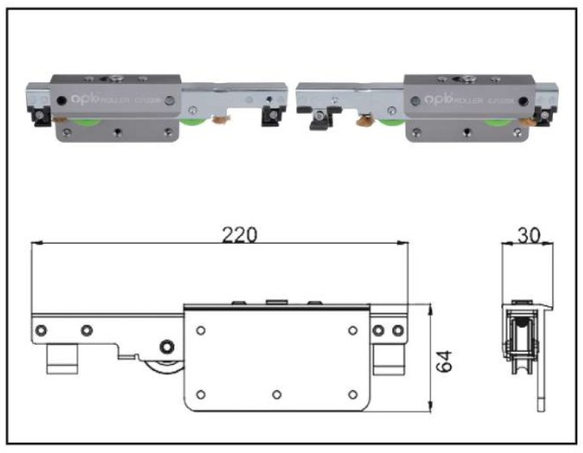

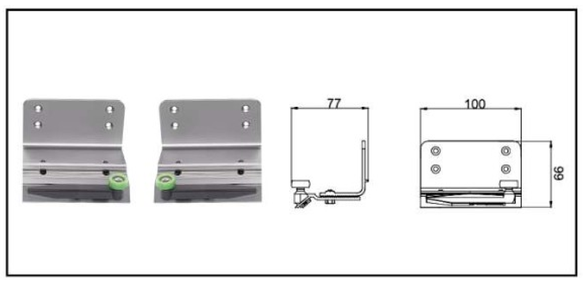

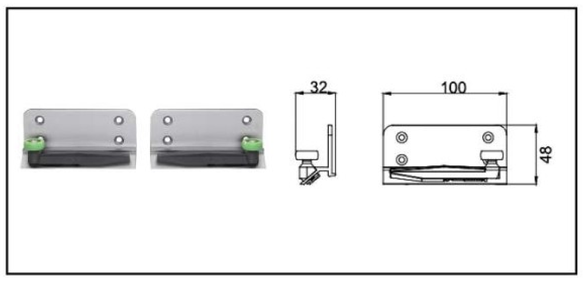

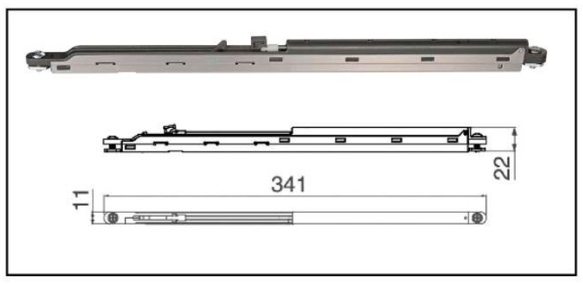

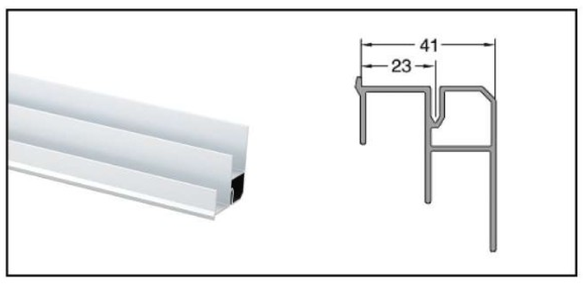

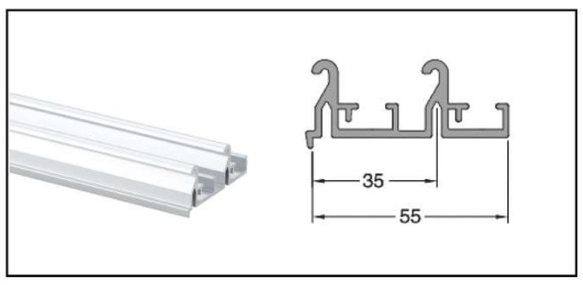

۴.براکت بالا و پایین درب بیرونی را با توجه به ضخامت ورق درب تنظیم نموده و سپس درب را در محل خود نصب نمایید.

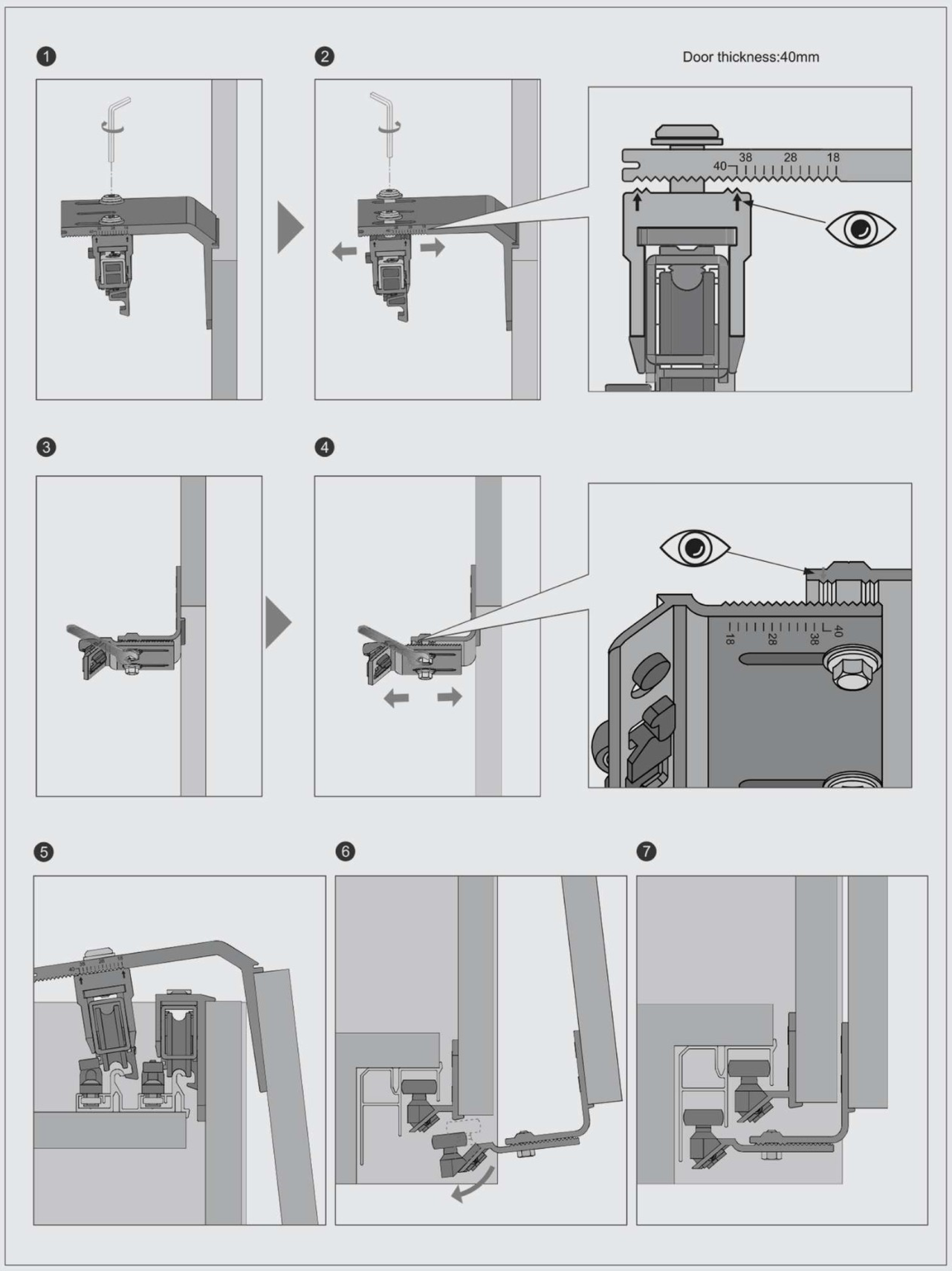

۵.درب ها را مطابق تصویر زیر تراز کنید.

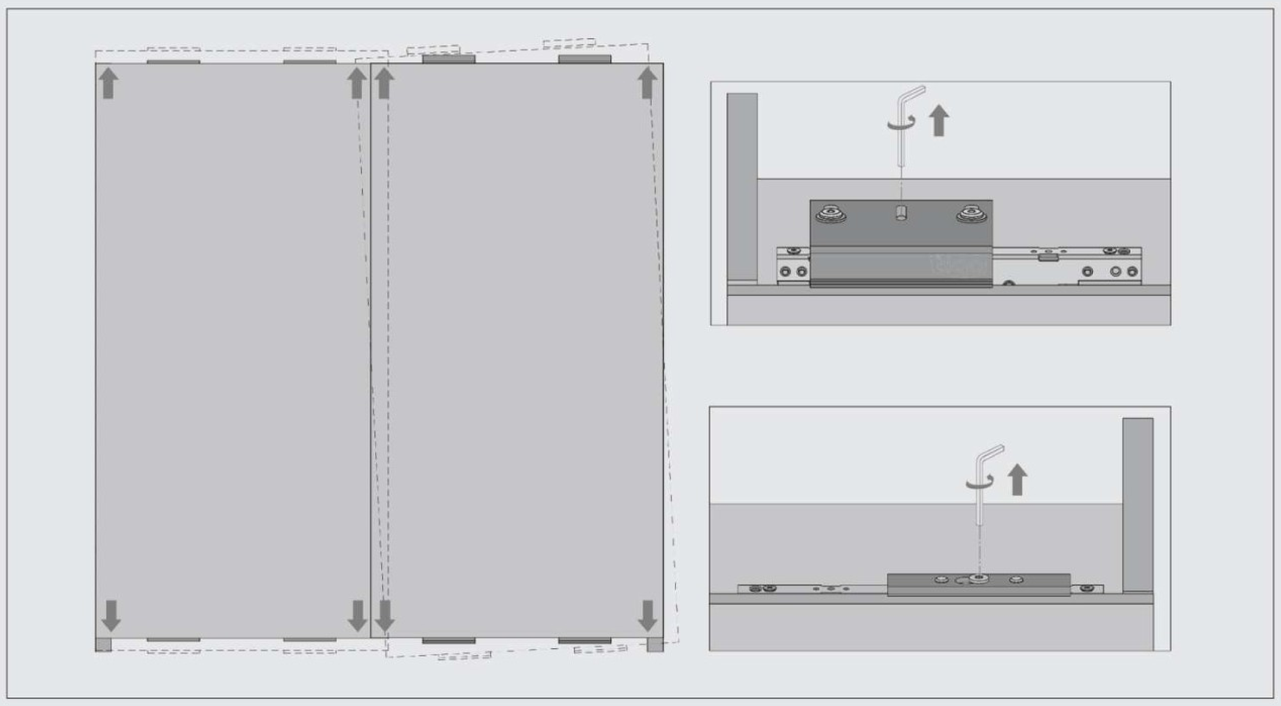

Fantoni
Kitchen, Home & Office
Hardware and accessories

K025

مکانیزم تاپ لاین UL2 دو درب روکار با عرض حداکثر ۳۰۰

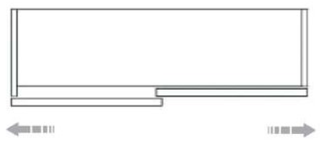

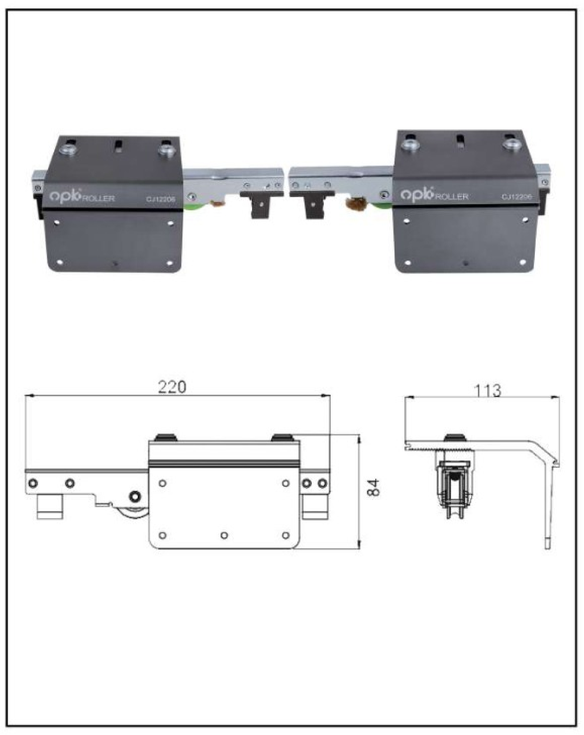

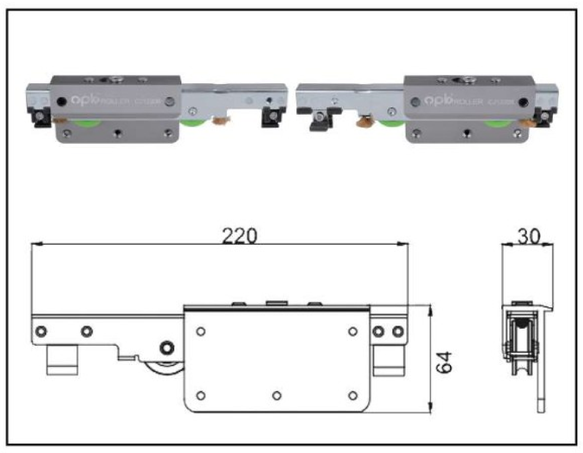

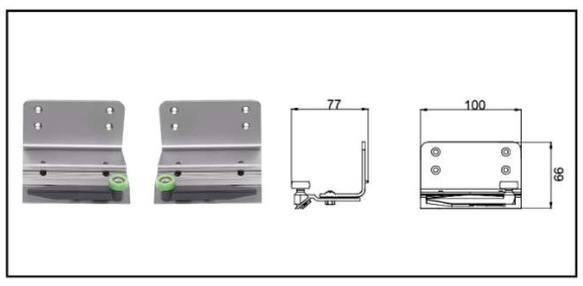

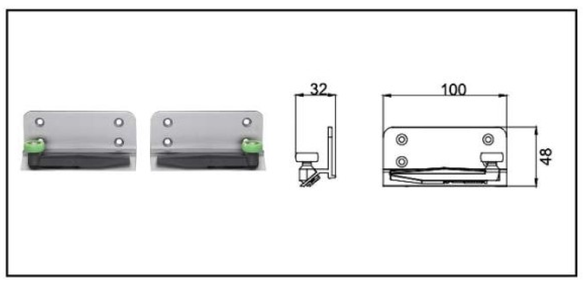

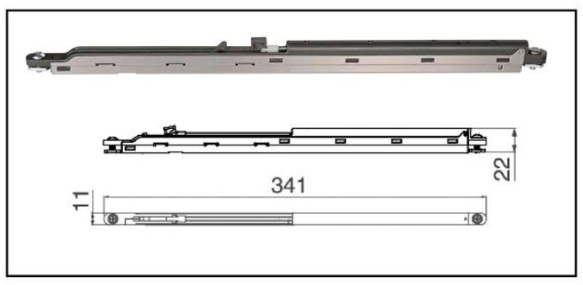

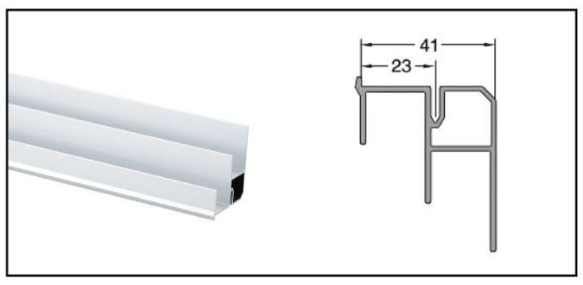

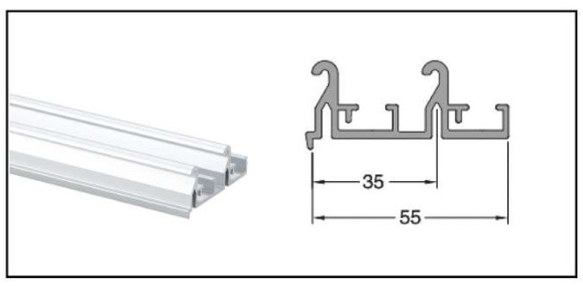

۶.آرامبند را در حالت باز قرار داده سپس در محل خود نصب کنید و با توجه به تصاویر زیر محل دقیق قرار گیری آرامبند را بدست آورید و پیچ آن را محکم کنید.

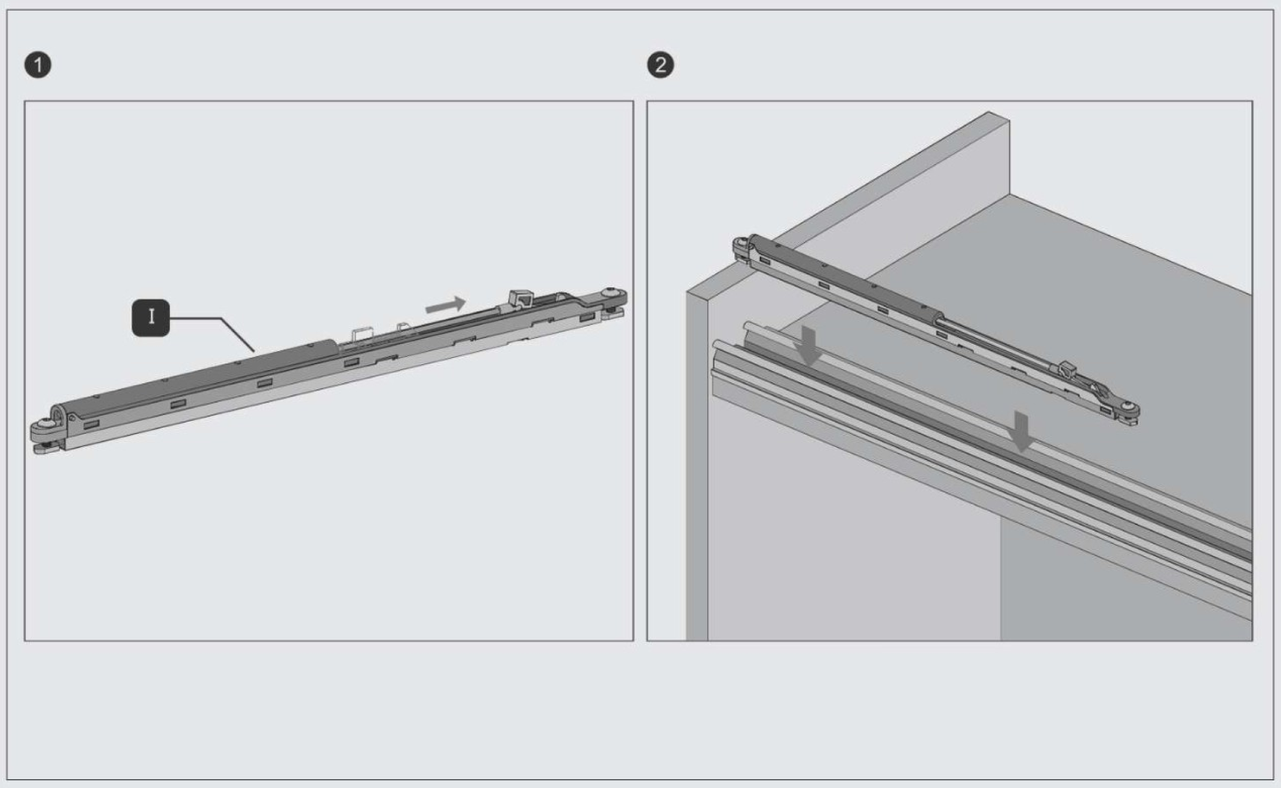

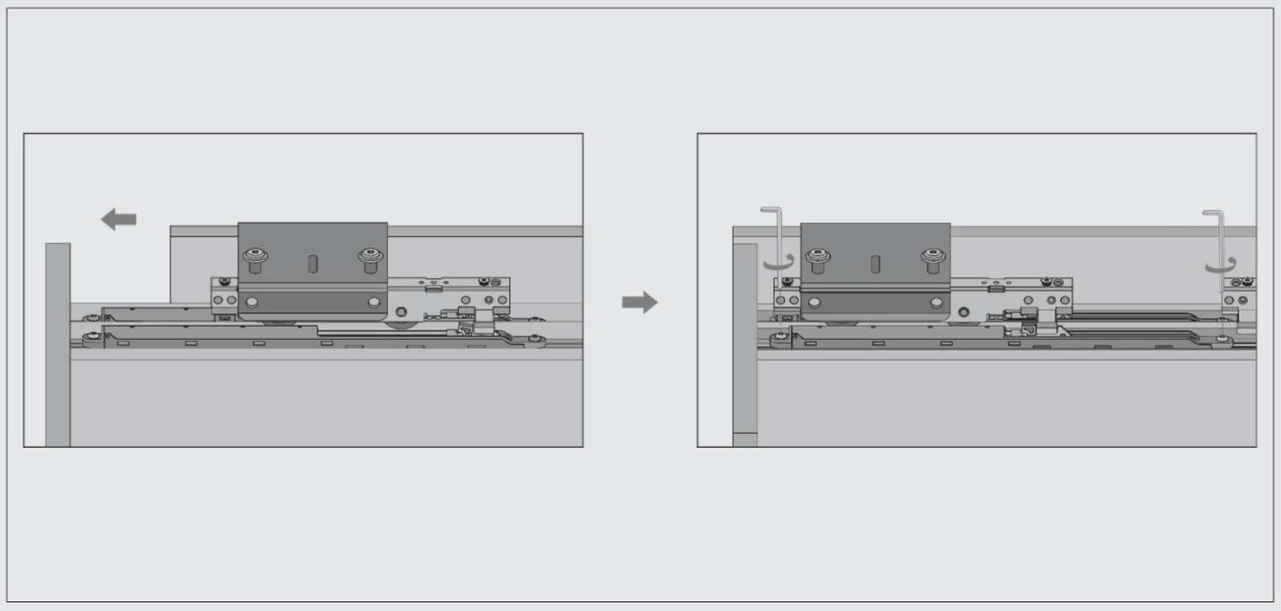

جهت جلوگیری از پرش درب پیچ زیر را محکم کنید.

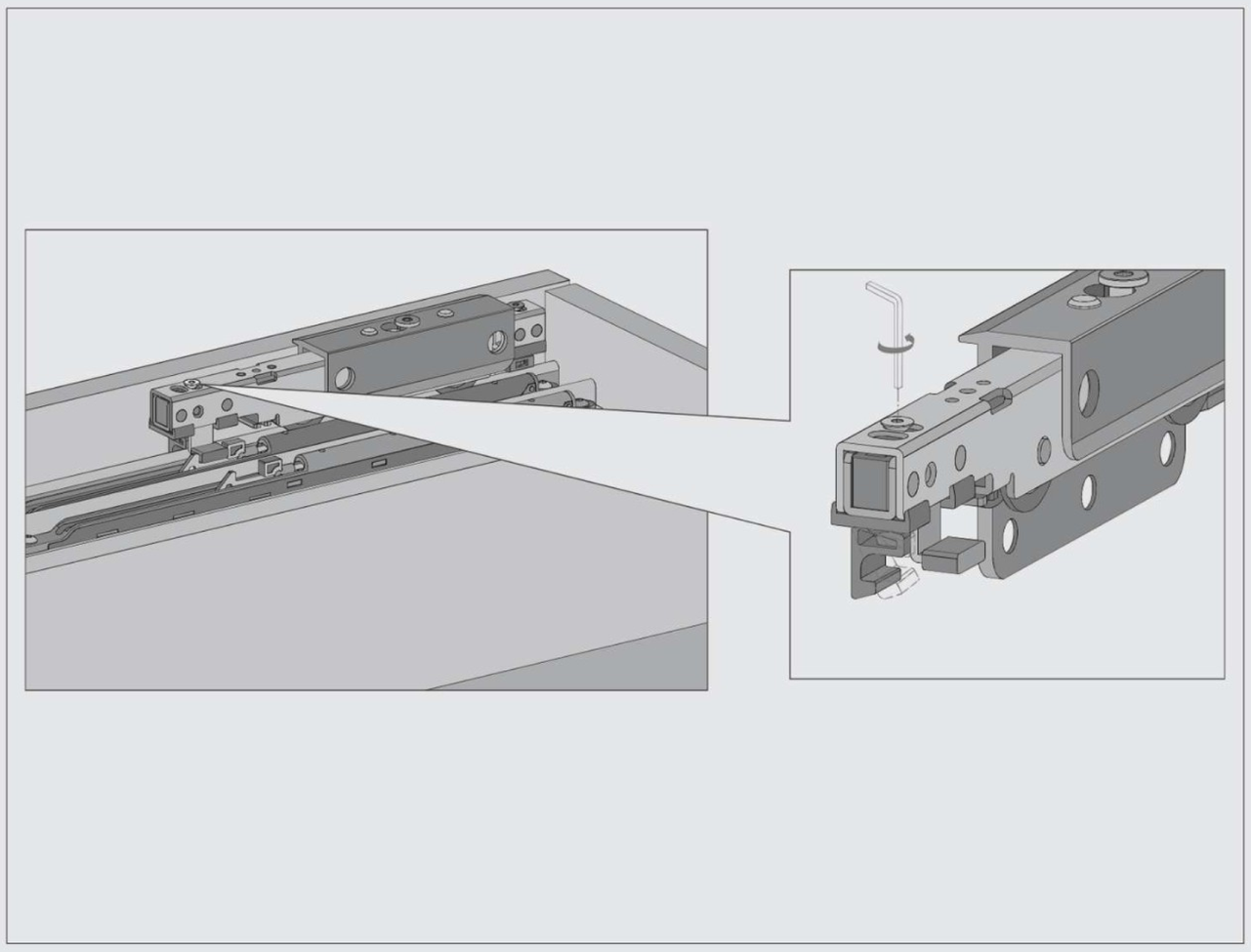

FDI
Fantoni Design & Idea
fantoni_group1 fantoni_group
fantonigroup.ir
جهت دریافت اطلاعات نصب و فیلم های آموزشی می توانید به آدرس تلگرام و یا وب سایت فانتونی مراجعه نمایید.